GAS

ELEKTRO

WASSER

MECHANIK

WERKZEUG

Ersatzteile passend für

PITCO

Das komplette Sortiment finden Sie immer aktuell im GEV-Webshop

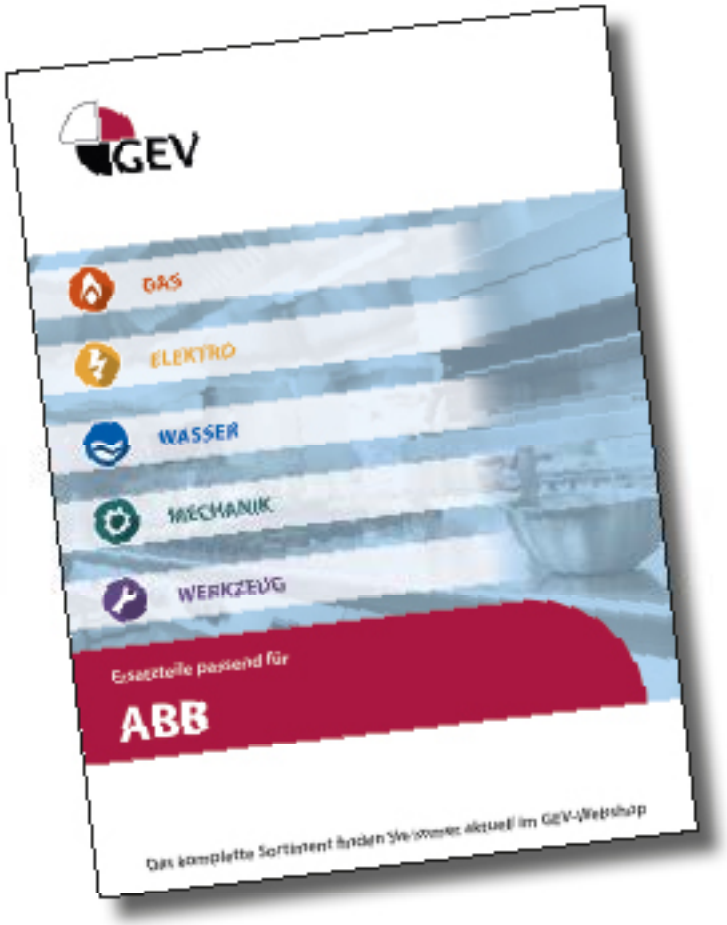

Hersteller-Kataloge

Für jeden Hersteller die wichtigsten Ersatz- und Zubehörteile übersichtlich zusammengestellt

- **Komplettes Sortiment und alle Gerätedaten immer aktuell im GEV-Webshop**
- **Alphabetischer Index am Ende des Katalog**

GEV-Webshop

www.gev-online.de
www.gev-online.ch

- Artikel als Favoriten markieren
- Einloggen mit E-Mail-Adresse und gewohntem Passwort
- Komfort-Bestellung – mehrere Artikel gleichzeitig in den Warenkorb legen
- Sofort Artikel suchen ohne Anmeldung

Heizkörper

Heizkörper für Fritteusen

1

GEV-Nr.	420421	**Vergl.-Nr.**	B5307203-C
Beschreibung	Heizkörper 7000W 240V HK 3 L 280mm B 158mm H 285mm Schraubflansch Anschluss Kabel Fritteuse LA 87mm Loch ø 6.3mm FL 101.5mm FB 36mm Kabellänge 1000mm		

1

GEV-Nr.	420428	**Vergl.-Nr.**	50006614
Beschreibung	Heizkörper 8500W 230V HK 3 L 355mm B 115mm H 280mm Flansch Anschluss Stecker FL 163mm FB 45mm Rohr ø 8mm		

2-Lochbefestigung

1

GEV-Nr.	420423	**Vergl.-Nr.**	P5046916
Beschreibung	Heizkörper 7000W 240V HK 1 L 280mm B 87mm H 295mm Gewinde 5/8“-18UNF Rohr ø 11mm Windungen 5 Fritteuse		

1

GEV-Nr.	420427	**Vergl.-Nr.**	PP10904
Beschreibung	Heizkörper 8500W 230V HK 3 L 260mm B 90mm H 260mm Gewinde 3/4“-16UNF Windungen 4 Fritteuse		

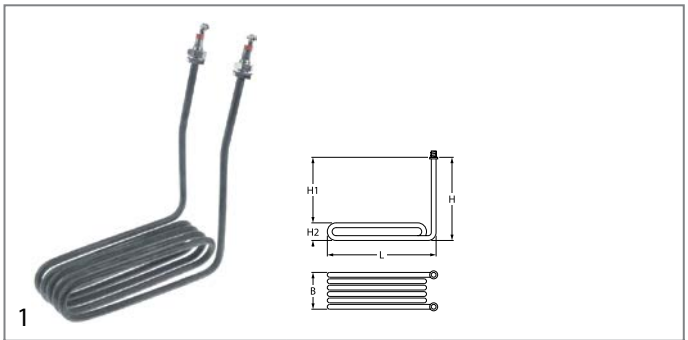

1

GEV-Nr.	420425	**Vergl.-Nr.**	P5046921
Beschreibung	Heizkörper 5500W 240V HK 1 L 265mm B 97mm H 290mm H1 220mm H2 70mm Gewinde 5/8“-18UNF Rohr ø 11mm		

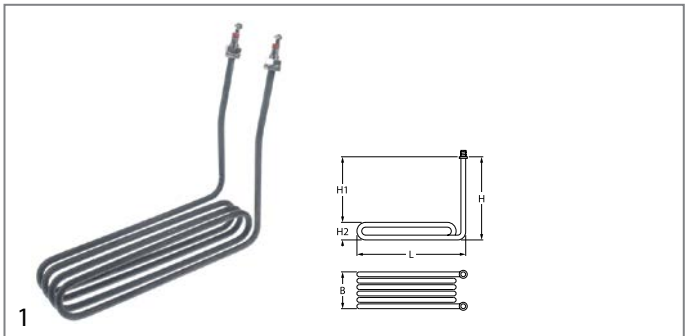

1

GEV-Nr.	420424	**Vergl.-Nr.**	P5046902
Beschreibung	Heizkörper 6000W 240V HK 1 L 365mm B 105mm H 295mm Gewinde 5/8“-18UNF Rohr ø 11mm Windungen 4		

Heizkörper für Nudelkocher

1

GEV-Nr.	420426	**Vergl.-Nr.**	B5309305
Beschreibung	Heizkörper 2500W 230V HK 1 L 310mm B 75mm H 75mm		

1

GEV-Nr.	420422	**Vergl.-Nr.**	P5046968
Beschreibung	Heizkörper 6000W 240V HK 1 L 345mm B 218mm H 25.4mm 5/8“-18UNF		

1

GEV-Nr.	420429	**Vergl.-Nr.**	PP11210
Beschreibung	Heizkörper 8500W 230V HK 1 L 420mm B 275mm H 31.8mm		

Thermostate

Anlegethermostate

Anlegethermostate

1

GEV-Nr.	390969	**Vergl.-Nr.**	PP10739
Beschreibung	Anlegethermostat LA 23.5mm Abschalttemp. 57.2°C 1NC 1-poligAV Anschluss F6,3 2-Lochbefestigung		

Regel- und Sicherheitsthermostate

INVENSYS / ROBERTSHAW

Regelthermostate

1

GEV-Nr.	390971	**Vergl.-Nr.**	60125402
Beschreibung	Thermostat T.max. 190.6°C Arbeitsbereich 93-190°C 1-polig 1NO 0.67A Fühler ø 9.5mm Fühler L 120mm Kapillarrohr 870mm Kapillarrohr isoliertmm Stopfbuchse 3/8" NPT Achslänge 23mm Achsstellung unten 200-375°F		

1

GEV-Nr.	390636	**Vergl.-Nr.**	60125401
Beschreibung	Thermostat T.max. 204°C Arbeitsbereich 93-204°C 1-polig 1NO 0.67A Fühler ø 9.5mm Fühler L 123mm Kapillarrohr 915mm Kapillarrohr isoliertmm Stopfbuchse 1/4" NPT Achse ø 6x4,6mm Achslänge 21mm Achsstellung unten Drehwinkel 315° Fühlermaterial vernickelt Fühlergewinde 1/4" amerikanisch		

1

GEV-Nr.	580040	**Vergl.-Nr.**	P5047587
Beschreibung	Thermostat T.max. 205°C Arbeitsbereich 94-205°C 1-polig 1NOA Fühler ø 9.5mm Fühler L 123mm Kapillarrohr 885mm Kapillarrohr isoliertmm Stopfbuchse 3/8" NPT Achslängemm mit Knebel		

Sicherheitsthermostate

1

GEV-Nr.	390966	**Vergl.-Nr.**	60070701
Beschreibung	Sicherheitsthermostat Abschalttemp. 121°C Arbeitsbereich°C 1-poligA Fühler ø 6.4mm Fühler L 136mm Kapillarrohr 610mm Kapillarrohr isoliertmm Stopfbuchse 1/4" NPT Achse ømm Fühler CNS		

1

GEV-Nr.	390967	**Vergl.-Nr.**	PP11010
Beschreibung	Sicherheitsthermostat Abschalttemp. 224°C Arbeitsbereich fest 224°C 1-polig 1COA Fühler ø 6.4mm Fühler L 118mm Kapillarrohr 790mm Kapillarrohr isoliertmm Stopfbuchse Achse ømm Fühler CNS		

1

GEV-Nr.	580045	**Vergl.-Nr.**	PP10084
Beschreibung	Sicherheitsthermostat Abschalttemp. 232°C 1-polig 1COA Fühler ø 6.4mm Fühler L 120mm Kapillarrohr 760mm Kapillarrohr isoliertmm Stopfbuchse 3/8" NPT Achse ømm Fühler CNS Verschraubung 1/4" 450°F		

1

GEV-Nr.	580047	**Vergl.-Nr.**	P5047210 PP10271
Beschreibung	Sicherheitsthermostat Abschalttemp. 232°C 1-polig Fühler ø 6.4mm Fühler L 120mm Kapillarrohr 600mm 450°F		

1

GEV-Nr.	390965	**Vergl.-Nr.**	P5047216
Beschreibung	Sicherheitsthermostat Abschalttemp. 232°C 1-poligA Fühler ø 7.93mm Fühler L 77mm Kapillarrohr 760mm Kapillarrohr isoliertmm Stopfbuchse Achse ømm Fühler CNS		

Schalter und Taster

Wippenschalter/-taster

37x21mm

1

GEV-Nr.	348059	**Vergl.-Nr.**	6717337 PP10093
Beschreibung	Wippenschalter Einbaumaß 37x21mm weiß 1CO 250V 6A Anschluss Flachstecker 6,3mm Umgebungstemperatur max. 85/100°C Schutzart IP44		

1

GEV-Nr.	348062	**Vergl.-Nr.**	PP11284
Beschreibung	Wippenschalter Einbaumaß 37x21mm weiß/schwarz 2NO 250V 15A 0-1 Anschluss Flachstecker 6,3mm Umgebungstemperatur max. 125°C Schutzart IP40		

Sonstige

1

GEV-Nr.	348054	**Vergl.-Nr.**	PP10735
Beschreibung	Wippenschalter Einbaumaß 37x21mm weiß/schwarz 2CO 250V 10A Anschluss Flachstecker 6,3mm Umgebungstemperatur max. 85/125°C Schutzart IP44		

Hebelschalter

M12x0,75

1

GEV-Nr.	348055	**Vergl.-Nr.**	P5047165
Beschreibung	Hebelschalter Gewinde M12x0,75 2CO 250V 15A ON-ON Schraubanschluss		

1

GEV-Nr.	348058	**Vergl.-Nr.**	PP10821
Beschreibung	Hebelschalter Gewinde M12x0,75 3CO 250V 12A ON-OFF-ON Flachstecker 6,3mm mit Mittelstellung		

1

GEV-Nr.	348060	**Vergl.-Nr.**	PP11175
Beschreibung	Hebeltaster Gewinde M12 2NO 250V 10A ON-OFF Flachstecker 6,3mm tastend		

Mikroschalter

stiftbetätigt

M12

1

GEV-Nr.	348061	**Vergl.-Nr.**	P5047170
Beschreibung	Mikroschalter mit Druckstift BA 20mm Gewinde M12x1 Gewinde L 14mm 250V 10A 1CO Anschluss Schraubanschluss Hub 10mm L 50mm L1 50mm L2 20mm Umgebungstemperatur max. 125°C Betätigungskraft: 560g		

Schwimmerschalter

1

GEV-Nr.	403494	**Vergl.-Nr.**	P5047217
Beschreibung	Schwimmerschalter Gewinde 1/4" NPT 1NO ø 52mm L 90mm Einbau ø 14mm 240V 0.4A Kabel Kabellänge 910mm		

Magnetschalter

29x19mm

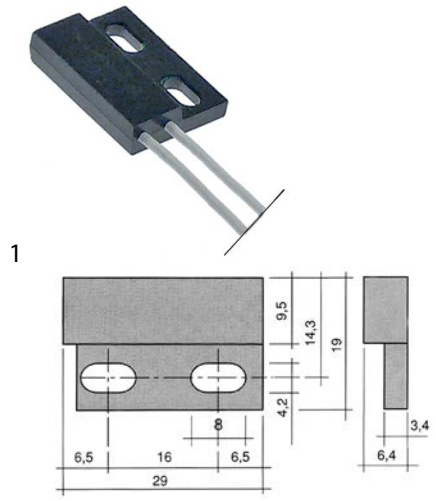

GEV-Nr.	348050[1]	**Vergl.-Nr.**	B5305001
Beschreibung	Magnetschalter L 29mm B 19mm 1NO 250V 0.5A P max. 10W Anschluss Stecker Kabellänge 290mm		
Für Modelle:	ME2, MEII		

[1]mit kodiertem Steckanschluss

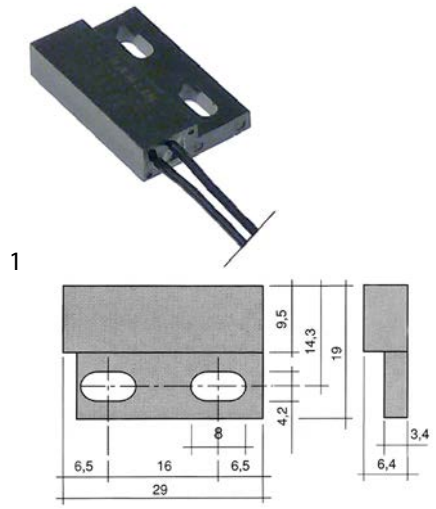

GEV-Nr.	348049	**Vergl.-Nr.**	PP11164
Beschreibung	Magnetschalter L 29mm B 19mm 1NO 250V 1.5A P max. 50W Kabellänge 600mm		

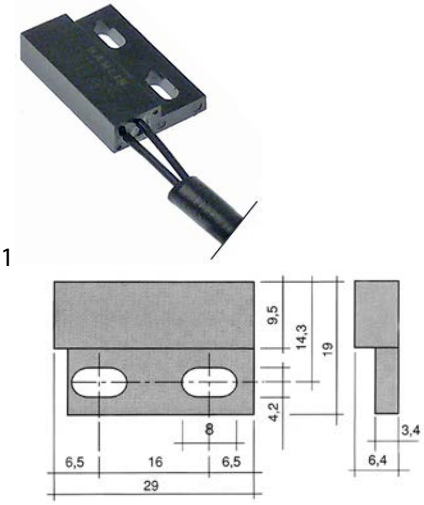

GEV-Nr.	348051	**Vergl.-Nr.**	B5305002
Beschreibung	Magnetschalter mit Isolierung L 29mm B 19mm 1NO 250V 0.5A P max. 10W Anschluss Stecker Kabellänge 290mm		

Zubehör

Magnete

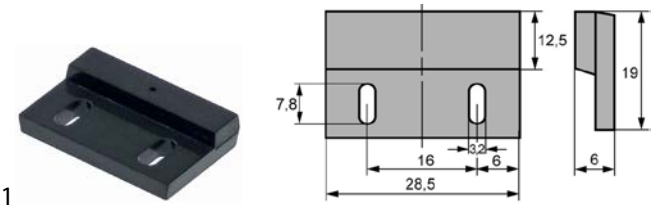

GEV-Nr.	345700	**Vergl.-Nr.**	PP10263
Beschreibung	Magnet ømm L 29mm H 6.5mm B 19mm LA 16mm M3 Loch ø 3.5mm		
Für Modelle:	ME2, MEII		

Lampen

Signallampen

Signallampen komplett

27x12mm

GEV-Nr.	348056	**Vergl.-Nr.**	P5045040
Beschreibung	Signallampe Einbaumaß 27x12mm rot 28V Anschluss Flachstecker 6,3mm Temp.Best. 125°C		

GEV-Nr.	348057	**Vergl.-Nr.**	P5045043
Beschreibung	Signallampe Einbaumaß 27x12mm weiß 28V Anschluss Flachstecker 6,3mm Temp.Best. 125°C		

Das komplette Sortiment finden Sie immer aktuell in unserem Webshop

Sonstige

1

GEV-Nr.	360619	**Vergl.-Nr.**	PP10736
Beschreibung	Signallampe grün 125/250V Anschluss Flachstecker 6,3mm		

Schütze

HARTLAND

Leistungsschütze

1

GEV-Nr.	381278	**Vergl.-Nr.**	P5045352
Beschreibung	Leistungsschütz AC1 40A 120VAC 30A/10HP (AC3/240V) 30A/7,46kW Hauptkontakte 3NO Hilfskontakte Anschluss Schraubklemme/Flachstecker 6,3mm Typ HCCY3XT02CY		

1

GEV-Nr.	381277	**Vergl.-Nr.**	P60157202 PP10560
Beschreibung	Leistungsschütz AC1 50A 24VAC 40A/10HP (AC3/240V) 40A/7,46kW Hauptkontakte 3NO Hilfskontakte Anschluss Schraubklemme/Flachstecker 6,3mm Typ HCCY3XQ04CG		
Für Modelle:	ME2, MEII		

SPRECHER+SCHUH

Leistungsschütze

1

GEV-Nr.	381279	**Vergl.-Nr.**	60139201
Beschreibung	Leistungsschütz AC1 65A 24VAC (AC3/400V) 60A/18,5kW Hauptkontakte 3NO Hilfskontakte Anschluss Schraubanschluss Typ CA7-37-00		
Für Modelle:	ME2, MEII		

Leistungshalbleiter

CRYDOM

1

GEV-Nr.	381280	**Vergl.-Nr.**	PP11011
Beschreibung	Leistungshalbleiter CRYDOM Phasen 1 50A 480V 18-36 VAC L 57mm B 45mm Schraubanschluss Typ HA4850E		

Relais

Leistungsrelais

mit Laschenbefestigung

1

GEV-Nr.	381290	**Vergl.-Nr.**	PP11058
Beschreibung	Leistungsrelais OMRON 24VAC 25A 1NO Anschluss F6,3 Laschenbefestigung bei 250V 30A Hersteller-Nr. G7L-1A-TUBJ-CB 24VAC		
Für Modelle:	ME2, MEII		

1

GEV-Nr.	381291	**Vergl.-Nr.**	60104701
Beschreibung	Leistungsrelais OMRON 24VAC 25A 2NO Anschluss F6,3 Laschenbefestigung bei 250V 25A Hersteller-Nr. G7L-2A-TUBJ-CB 24VAC		
Für Modelle:	ME2, MEII		

1

GEV-Nr.	381292	**Vergl.-Nr.**	PP11036
Beschreibung	Leistungsrelais OMRON 24VDC 25A 2NO Anschluss F6,3 Laschenbefestigung bei 250V 25A Hersteller-Nr. G7L-2A-TUBJ-CB 24VDC		

1

GEV-Nr.	381295	**Vergl.-Nr.**	P5046687
Beschreibung	Relais OMRON 24VAC 10A 2CO Anschluss F4,8 Laschenbefestigung Hersteller-Nr. LY2 24VAC		

1

GEV-Nr.	381296	**Vergl.-Nr.**	60126001
Beschreibung	Relais OMRON 24VAC 10A 3CO Anschluss F4,8 Laschenbefestigung Hersteller-Nr. LY3F AC24		
Für Modelle:	ME2, MEII		

1

GEV-Nr.	381294	**Vergl.-Nr.**	PP11068
Beschreibung	Relais OMRON 24VDC 10A 2CO Anschluss F4,8 Laschenbefestigung Hersteller-Nr. LY2F 24DC		

1

GEV-Nr.	381293	**Vergl.-Nr.**	PP11124
Beschreibung	Relais OMRON 24VDC 15A 1CO Anschluss F4,8 Laschenbefestigung Hersteller-Nr. LY1F DC24		

Sonstige

1

GEV-Nr.	403495	**Vergl.-Nr.**	60143301
Beschreibung	Relais Reset		

Fühler

Herstellerspezifische Fühler

Fühler

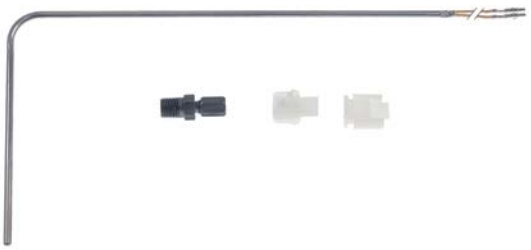

1

GEV-Nr.	403491	**Vergl.-Nr.**	B6700601-C
Beschreibung	Temperaturfühler Thermoelement K (NiCr-Ni) Kabel Glasseide Fühler -50 bis +750°C Kabel -50 bis +350°C Anschluss 2-adrig Gewinde 1/4" NPT Fühler ø4,7x280mm Kabellänge 0,315m Griff ømm Grifflängemm		

Das komplette Sortiment finden Sie immer aktuell in unserem Webshop

Einstechfühler

1

GEV-Nr.	403489	**Vergl.-Nr.**	60055003-C
Beschreibung	Temperaturfühler NTC 100kOhm Kabel PTFE Fühler -40 bis +120°C Kabel -40 bis +250°C Anschluss 2-adrig Fühler ø4,7x70mm Gewinde M9 Kabellänge 1.12m Griff ømm Grifflängemm L2 65mm		

1

GEV-Nr.	403493	**Vergl.-Nr.**	60139801
Beschreibung	Temperaturfühler NTC 10kOhm Kabel PVC Fühler -40 bis +110°C Kabel -10 bis +100°C Anschluss 2-adrig Fühler ø4,7x270mm Gewinde M12x1,25 Kabellänge 0.4m Griff ømm Grifflängemm		

1

GEV-Nr.	403492	**Vergl.-Nr.**	P5044882
Beschreibung	Temperaturfühler NTC 10kOhm Kabel PVC Fühler -40 bis +110°C Kabel -10 bis +100°C Anschluss 2-adrig Fühler ø4,7x270mm Gewinde M12x1,25 Kabellänge 0.8m Griff ømm Grifflängemm		

1

GEV-Nr.	403487	**Vergl.-Nr.**	B3316801-C
Beschreibung	Temperaturfühler Thermoelement K (NiCr-Ni) Kabel Glasseide Fühler -50 bis +750°C Kabel -50 bis +350°C Anschluss 2-adrig Fühler ø4,7x-140mm Gewinde M9 Kabellänge 0.27m Griff ømm Grifflängemm		

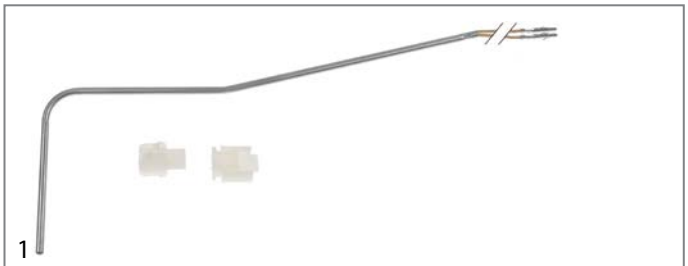

1

GEV-Nr.	403490	**Vergl.-Nr.**	B6700602-C
Beschreibung	Temperaturfühler Thermoelement K (NiCr-Ni) Kabel Glasseide Fühler -50 bis +750°C Kabel -50 bis +350°C Anschluss 2-adrig Fühler ø4,7x-270mm Gewinde Kabellänge 0.35m Griff ømm Grifflängemm		

1

GEV-Nr.	403488	**Vergl.-Nr.**	PP10915
Beschreibung	Temperaturfühler Thermoelement K (NiCr-Ni) Kabel Glasseide Fühler -50 bis +750°C Kabel -50 bis +350°C Anschluss 2-adrig Fühler ø4,7x-280mm Gewinde Kabellänge 0.32m Griff ømm Grifflängemm		

Zubehör

Befestigungen

1

GEV-Nr.	692860	**Vergl.-Nr.**	A3342802 PITA3342802
Beschreibung	Halter für Fritteuse EP Fühler L 30mm B 45mm H 22mm Edelstahl Loch ø 14mm BA 31mm		
Für Modelle:	ME2, MEII		

Elektroniken

Platinen

1

GEV-Nr.	698535	**Vergl.-Nr.**	60134001
Beschreibung	Platine Fritteuse L 130mm B 90mm 24V H 55mm PITCO VPE 1 Stück		

1

GEV-Nr.	698534	**Vergl.-Nr.**	60126601
Beschreibung	Platine Fritteuse L 380mm B 155mm 24V H 40mm 1.67A EP vorne PITCO VPE 1 Stück		

1

GEV-Nr.	698532	**Vergl.-Nr.**	60149501-CL
Beschreibung	Platine Fritteuse L 400mm B 220mm 24V H 80mm 1.2A EP vorne PITCO VPE 1 Stück		

1

GEV-Nr.	698539	**Vergl.-Nr.**	PP11012
Beschreibung	Platine für Gerät Fritteuse L 380mm B 150mm 24V H 60mm EP vorne PITCO VPE 1 Stück		

1

GEV-Nr.	698540	**Vergl.-Nr.**	PP11306
Beschreibung	Platine für Gerät Fritteuse L 380mm B 160mm 24V H 55mm 1.67A EP vorne PITCO VPE 1 Stück		

1

GEV-Nr.	698541	**Vergl.-Nr.**	PP11372
Beschreibung	Platine für Gerät Fritteuse L 385mm B 160mm 24V H 60mm 1.67A EP vorne PITCO VPE 1 Stück		

1

GEV-Nr.	698542	**Vergl.-Nr.**	PP11370
Beschreibung	Platine für Gerät Fritteuse L 390mm B 155mm 24V H 55mm 1.67A EP vorne PITCO VPE 1 Stück		

1

GEV-Nr.	698536	**Vergl.-Nr.**	60137701-C
Beschreibung	Platine für Gerät Fritteuse L 390mm B 160mm 24V H 60mm 1.67A EP vorne PITCO VPE 1 Stück		

1

GEV-Nr.	698537	**Vergl.-Nr.**	60127301
Beschreibung	Platine für Gerät Fritteuse L 99mm B 69mm 24V H 20mm PITCO VPE 1 Stück		
Für Modelle:	ME2, MEII		

1

GEV-Nr.	698533	**Vergl.-Nr.**	60144002-C
Beschreibung	Platine L 115mm B 70mm 24V H 20mm PITCO VPE 1 Stück		

1

GEV-Nr.	698538	**Vergl.-Nr.**	PP10939
Beschreibung	Platine L 240mm B 160mm 24V H 50mm 1.67A PITCO VPE 1 Stück		

Pressostate

für Fritteusen

1

GEV-Nr.	698529	**Vergl.-Nr.**	PP11137
Beschreibung	Pressostat ø 90mm 1CO Anschluss 7/16" UNF (1/4" SAE) Druckanschluss 7/16" UNF (1/4" SAE)		

Das komplette Sortiment finden Sie immer aktuell in unserem Webshop

Lüfter

Radiallüfter

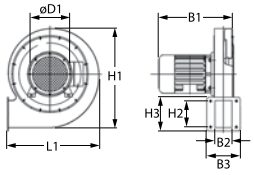

1

GEV-Nr.	601971	**Vergl.-Nr.**	PP11129
Beschreibung	Radiallüfter 220-240V Spannung AC 50Hz H1 260mm L1 220mm D1 ø 170mm B1 240mm B2 60mm H2 90mm B3 95mm H3 120mm		

Motoren

Getriebemotoren

Weitere

1

GEV-Nr.	601970	**Vergl.-Nr.**	PP10930
Beschreibung	Getriebemotor PITCO Typ ZEM-6006-25 230V 50/60Hz Welle ø 8/9mm L 120mm B 70mm H 155mm		

Motoren

1

GEV-Nr.	504785	**Vergl.-Nr.**	60130804
Beschreibung	Pumpenmotor 240V 50Hz 1425U/min KondensatorµF für Öl/Fett H 160mm PITCO L 240mm B 160mm 248W		
Für Modelle:	ME2, MEII		

Pumpen

Ölpumpen

1

GEV-Nr.	501475	**Vergl.-Nr.**	PP10171
Beschreibung	Ölpumpe PITCO Typ M4C14DH4G 246W 240V 50Hz Eingang ø 23mm Ausgang ø 21mm L 285mm mit Motorschutz		

1

GEV-Nr.	501474	**Vergl.-Nr.**	60130802
Beschreibung	Ölpumpe PITCO Typ M4S14DH3B 248W 240V 50Hz Eingang ø 23mm Ausgang ø 23mm L 330mm 1817l/h KondensatorµF		

1

GEV-Nr.	501473	**Vergl.-Nr.**	60143508
Beschreibung	Ölpumpe PITCO Typ SG-0510-G0OWVHz Eingang ø 15mm Ausgang ø 15mm 910l/h		

Sicherungen

Feinsicherungen

1

GEV-Nr.	358840	**Vergl.-Nr.**	PP10122
Beschreibung	Sicherung Größe ø6,3x32mm 1A träge Nennspannung 250V VPE 1 Stück		

1

GEV-Nr.	358839	**Vergl.-Nr.**	60132703
Beschreibung	Sicherung Größe ø6,3x32mm 2.5A träge Nennspannung 250V VPE 1 Stück		

1

GEV-Nr.	358841	**Vergl.-Nr.**	P5045717
Beschreibung	Sicherung Größe ø6,3x32mm 2A träge Nennspannung 250V VPE 1 Stück		

Feinsicherungshalter

1

GEV-Nr.	551283	**Vergl.-Nr.**	P5045794
Beschreibung	Sicherungshalter passende Sicherung ø6,3x32mm ø 12.5mm Einbau ø 13mm 20A Nennspannung 300V Anschluss F4,8		

1

GEV-Nr.	551282	**Vergl.-Nr.**	PP10765
Beschreibung	Sicherungshalter passende Sicherung ø5x20mm ø 12.5mm 30A Nennspannung 32V L 57mm Anschluss 8x5 Querschnitt 2.5mm²		

Überstromauslöser

1

GEV-Nr.	358179	**Vergl.-Nr.**	PP10470
Beschreibung	Überstromauslöser 2-polig Abschaltstrom 4A Nennspannung 250V Nennleistung 4A Anschluss Flachstecker		

Gasthermostate

ROBERTSHAW

1

GEV-Nr.	580041[1]	**Vergl.-Nr.**	P5047588
Beschreibung	Gasthermostat Typ GSA60301800 93-204°C 200-400°F Gaseingang 1/4" CCT (Rohr-ø 1/4") KBD ømm Gasausgang 1/4" CCT (Rohr-ø 1/4") Thermoelementanschluss Zündflammenanschluss Kapillarrohr 30" - 760mm Fühler ø 3/8" - 9,5mm Fühler L 5 3/8" - 135mm Stopfbuchse 1/4" NPT Achse ø 6,4x4,8mm Achslänge 21/21mm Abflachung oben ROBERTSHAW		
Zubehör für	580041		

GEV-Nr.	101481	Vergl.-Nr.	—
Schneidring für Rohr-ø 1/4" CCT VPE 1 Stück			

GEV-Nr.	106109	Vergl.-Nr.	—
Klemmschraube Gewinde 7/16"-24 UNS für Rohr-ø 1/4" L 16mm Messing VPE 1 Stück SW 7/16" (11,113mm) Loch ø 6.4mm			

[1]mit Stopfbuchse 1/4" NPT

Zubehör für	580041		

GEV-Nr.	106110	Vergl.-Nr.	—
Überwurfschraube Rohr ø 1/4"mm			

GEV-Nr.	580039	Vergl.-Nr.	—
Knebel 200-400°F ø 57mm Achse ø 6x4,6mm Abflachung unten T.max. 400°F Drehwinkel 270°			

1

GEV-Nr.	580052[1]	**Vergl.-Nr.**	P5047590
Beschreibung	Gasthermostat Typ GSH30240000 T.max. 190°C 93-190°C 200-375°F Gaseingang 1/4" CCT (Rohr-ø 1/4") KBD ømm Gasausgang 1/4" CCT (Rohr-ø 1/4") Thermoelementanschluss Zündflammenanschluss Kapillarrohr 24" - 610mm Fühler ø 3/8" - 9,5mm Fühler L 5 3/8" - 135mm Stopfbuchse 3/8" NPT Achse ø 6,4x4,8mm Achslänge 21/21mm Abflachung unten ROBERTSHAW		
Zubehör für	580052		

GEV-Nr.	101481	Vergl.-Nr.	—
Schneidring für Rohr-ø 1/4" CCT VPE 1 Stück			

GEV-Nr.	106109	Vergl.-Nr.	—
Klemmschraube Gewinde 7/16"-24 UNS für Rohr-ø 1/4" L 16mm Messing VPE 1 Stück SW 7/16" (11,113mm) Loch ø 6.4mm			

GEV-Nr.	106110	Vergl.-Nr.	—
Überwurfschraube Rohr ø 1/4"mm			

[1]mit Stopfbuchse 3/8" NPT

Gasventile und Gasfeuerungsautomaten

Gasregelventile

HONEYWELL

1

GEV-Nr.	107668	**Vergl.-Nr.**	60113503-C
Beschreibung	Gasventil Typ VR8204A Erdgas 24V 50/60Hz Gaseingang 1/2" NPT Gasausgang 1/2" NPT Thermoelementanschluss Zündflammenanschluss 1/4" CCT Druckbereich 7,5-12,5mbar Operatortyp Druckreglertyp Automatik HONEYWELL		

ROBERTSHAW

Elektrisch gesteuerte Gasventile

1

GEV-Nr.	101429	**Vergl.-Nr.**	P5045657
Beschreibung	Gasventil 120V 50/60Hz Gaseingang 3/4" Gasausgang 3/4" Thermoelementanschluss 3/8" NEF Zündflammenanschluss 1/4" Rohr amerikanisch Typ 7000BMSER-120 Druckregler Erdgas 3,5" W.C. passend für ROBERTSHAW		
Ersatzteile für	101429		
	GEV-Nr. 101047	Vergl.-Nr.	P6071301 P6071303
	Magneteinsatz G1: ASA 11/32 G2: M24x1 L 59mm ø 4mm passend für ROBERTSHAW		
	GEV-Nr. 101389	Vergl.-Nr.	—
	Druckregler Erdgas passend für ROBERTSHAW		
	GEV-Nr. 580033	Vergl.-Nr.	P6071170 P6071267
	Knebel passend für ROBERTSHAW		
Zubehör für	101429		
	GEV-Nr. 580035	Vergl.-Nr.	P5047541 P5047542
	Thermogenerator L 36" - 915mm Fühler ø 9mm Fühler L 38mm 250-750mV Verschraubung 7/16" Anschluss 3/8" NEF		

1

GEV-Nr.	107670	**Vergl.-Nr.**	PP10720
Beschreibung	Gasventil Versorgung 24VAC Versorgung 12VDC Gaseingang 1/2" NPT Gasausgang 1/2" NPT Thermoelementanschluss 11/32" Zündflammenanschluss 1/4" CCT Typ 7000 BER-LP Druckregler Flüssiggas 10"W.C. passend für PITCO		

1

GEV-Nr.	107672	**Vergl.-Nr.**	PP10770
Beschreibung	Gasventil Versorgung 24VAC VersorgungVDC Gaseingang 1/2" NPT Gasausgang 1/2" NPT Thermoelementanschluss Zündflammenanschluss Typ 7000B DER Druckregler Erdgas 3,0"W.C. passend für PITCO		

1

GEV-Nr.	107671	**Vergl.-Nr.**	PP11142
Beschreibung	Gasventil Versorgung 24VAC VersorgungVDC Gaseingang 1/2" NPT Gasausgang 1/2" NPT Thermoelementanschluss Zündflammenanschluss Typ U7010DER-S7B Druckregler Erdgas 3,5" W.C. passend für PITCO		

Gasgesteuerte Gasventile

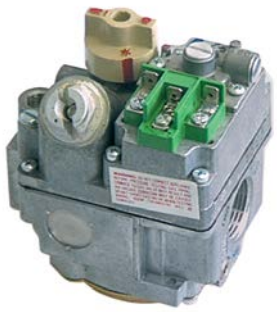

1

GEV-Nr.	580032	**Vergl.-Nr.**	P5045638
Beschreibung	Gasventil 50/60Hz Gaseingang 1/2" Gasausgang 1/2" Thermoelementanschluss 3/8" NEF Zündflammenanschluss 1/4" Rohr amerikanisch Typ 7000BMSER Druckregler Erdgas 3,5" W.C. passend für ROBERTSHAW Versorgung 24VAC Versorgung 12VDC		
Ersatzteile für	580032		
	GEV-Nr. 101047	Vergl.-Nr.	P6071301 P6071303
	Magneteinsatz G1: ASA 11/32 G2: M24x1 L 59mm ø 4mm passend für ROBERTSHAW		
	GEV-Nr. 101389	Vergl.-Nr.	—
	Druckregler Erdgas passend für ROBERTSHAW		
	GEV-Nr. 101403	Vergl.-Nr.	—
	Operator 24V Spannung AC Erdgas passend für ROBERTSHAW		

Tabellenfortsetzung auf der nächsten Seite

Ersatzteile für	580032			
	GEV-Nr.	580033	Vergl.-Nr.	P6071170 P6071267
	Knebel passend für ROBERTSHAW			
Zubehör für	580032			
	GEV-Nr.	580035	Vergl.-Nr.	P5047541 P5047542
	Thermogenerator L 36" - 915mm Fühler ø 9mm Fühler L 38mm 250-750mV Verschraubung 7/16" Anschluss 3/8" NEF			

1

GEV-Nr.	106923	**Vergl.-Nr.**	PP10593
Beschreibung	Gasventil 60Hz Typ 7000BDER-S7A Versorgung 24VAC		

1

GEV-Nr.	107675	**Vergl.-Nr.**	B8002702
Beschreibung	Gasventil Versorgung Operator Gas Eingang 1/4" CCT Ausgang 1/4" CCT Gaseingang 1/2" NPT Gasausgang 1/2" NPT Thermoelementanschluss 11/32" Zündflammenanschluss 1/4" CCT Typ 7000BGOR-LP Druckregler Flüssiggas 10"W.C.		

1

GEV-Nr.	107673	**Vergl.-Nr.**	PP10956
Beschreibung	Gasventil Versorgung Operator Gas Eingang 1/4" CCT Ausgang 1/4" CCT Gaseingang 1/2" NPT Gasausgang 1/2" NPT Thermoelementanschluss 11/32" Zündflammenanschluss 1/4" CCT Typ U7000 LP Druckregler Flüssiggas		

1

GEV-Nr.	580043	**Vergl.-Nr.**	P5045642 P5045659	
Beschreibung	Gasventil Versorgung Operator Gas Eingang 1/4" CCT Ausgang 1/4" CCT Gaseingang 3/4" NPT Gasausgang 3/4" NPT Thermoelementanschluss 3/8" NEF Zündflammenanschluss 1/4" CCT Typ 7000BMSGOR Druckregler Erdgas 3,5" W.C. passend für ROBERTSHAW			
Ersatzteile für	580043			
	GEV-Nr.	101042	Vergl.-Nr.	—
	Magneteinsatz G1: 3/8" NEF passend für ROBERTSHAW für Gas-Operator			
	GEV-Nr.	101481	Vergl.-Nr.	—
	Schneidring für Rohr-ø 1/4" CCT VPE 1 Stück			
	GEV-Nr.	106109	Vergl.-Nr.	—
	Klemmschraube Gewinde 7/16"-24 UNS für Rohr-ø 1/4" L 16mm Messing VPE 1 Stück SW 7/16" (11,113mm) Loch ø 6.4mm			
	GEV-Nr.	580033	Vergl.-Nr.	P6071170 P6071267
	Knebel passend für ROBERTSHAW			
Zubehör für	580043			
	GEV-Nr.	580035	Vergl.-Nr.	P5047541 P5047542
	Thermogenerator L 36" - 915mm Fühler ø 9mm Fühler L 38mm 250-750mV Verschraubung 7/16" Anschluss 3/8" NEF			

Millivolt Gasventile

1

GEV-Nr.	107669	**Vergl.-Nr.**	60132901
Beschreibung	Gasventil Versorgung Operator Millivolt Gaseingang 1/2" NPT Gasausgang 1/2" NPT Thermoelementanschluss 11/32" Zündflammenanschluss 1/4" CCT Typ U7000MVRL Druckregler Erdgas 4,0" W.C. passend für PITCO		
Für Modelle:	ME2, MEII		

1

GEV-Nr.	107674	**Vergl.-Nr.**	60132902
Beschreibung	Gasventil Versorgung Operator Millivolt Gaseingang 1/2" NPT Gasausgang 1/2" NPT Thermoelementanschluss 11/32" Zündflammenanschluss 1/4" CCT Typ U7000MVRL Druckregler Flüssiggas 10"W.C. passend für PITCO		

1

GEV-Nr.	580031	**Vergl.-Nr.**	N/A
Beschreibung	Gasventil Versorgung Operator Millivolt Gaseingang 3/4" NPT Gasausgang 3/4" NPT Thermoelementanschluss Zündflammenanschluss 1/4" CCT Typ 7000BMVR Druckregler Erdgas 3,5" W.C. passend für ROBERTSHAW		
Ersatzteile für	580031		

GEV-Nr.	101422	Vergl.-Nr.	—
Operator Erdgas Versorgung Operator Millivolt			

GEV-Nr.	106109	Vergl.-Nr.	—
Klemmschraube Gewinde 7/16"-24 UNS für Rohr-ø 1/4" L 16mm Messing VPE 1 Stück SW 7/16" (11,113mm) Loch ø 6.4mm			

GEV-Nr.	106121	Vergl.-Nr.	P6071551
Druckregler Erdgas 3,5" W.C.			

GEV-Nr.	580033	Vergl.-Nr.	P6071170 P6071267
Knebel passend für ROBERTSHAW			

Gasfeuerungsautomaten

Sonstige

1

GEV-Nr.	107658	**Vergl.-Nr.**	PP11145
Beschreibung	Gasfeuerungsautomat GASLITER Typ MARK10DX-24-716-2 passend für PITCO Elektroden 1 Wartezeit 1s Sicherheitszeit 10s 24V 50/60Hz		

Sicherheitsventile

Sonstige

1

GEV-Nr.	107667	**Vergl.-Nr.**	P6071776
Beschreibung	Sicherheitsventil BASO Typ G96HGA-1 Druckbereich 34.5mbar Gaseingang 1/2" NPT Gasausgang 1/2" NPT Thermoelementanschluss Erdgas 3.5"W.C.		

Zündtechnik

Zündbrenner

ROBERTSHAW

Zündbrenner

Serie Universal - Typ 4

1

GEV-Nr.	580050	**Vergl.-Nr.**	P6071451 P6071458
Beschreibung	Zündbrenner ROBERTSHAW Typ 4CH-6 3-flammig Flüssiggas Kennzahl 16 für Rohr-ø 1/4" CCT		

Serie Universal - Typ 6

Breitenangaben für die Oberteile:
6CH10 = 1" (25,4mm)
6CH14 = 1½" (38,1mm)
6CH24 = 2½" (63,5mm)
6CH30 = 3" (76,2mm)

1

GEV-Nr.	107676	**Vergl.-Nr.**	6071450
Beschreibung	Zündbrenner ROBERTSHAW Typ 6CH14-6 3-flammig Erdgas Kennzahl 22 für Rohr-ø 1/4" CCT		
Zubehör für	107676		

GEV-Nr.	106108	Vergl.-Nr.	P6071666	
Zündbrennerdüse Erdgas Kennzahl 22 passend für ROBERTSHAW				

1

GEV-Nr.	107677	**Vergl.-Nr.**	6071449
Beschreibung	Zündbrenner ROBERTSHAW Typ 6CH14-6 3-flammig Flüssiggas Kennzahl 16 für Rohr-ø 1/4" CCT		

1

GEV-Nr.	107396	**Vergl.-Nr.**	P6071452 P6071457
Beschreibung	Zündbrenner ROBERTSHAW Typ 6CH24-6 3-flammig Erdgas/Flüssiggas Kennzahl 16/26 für Rohr-ø 1/4" CCT		
Ersatzteile für	107396		

GEV-Nr.	100277	Vergl.-Nr.	—	
Zündbrennerdüse Erdgas Kennzahl 26 passend für ROBERTSHAW				
GEV-Nr.	106105	Vergl.-Nr.	P6071665	
Zündbrennerdüse Flüssiggas Kennzahl 16 passend für ROBERTSHAW				

Serie Universal mit Elektroden

1

GEV-Nr.	107395	**Vergl.-Nr.**	60130901 60130902
Beschreibung	Zündbrenner ROBERTSHAW Typ 6SW14-21E 3-flammig Erdgas/Flüssiggas Kennzahl 22/16 für Rohr-ø 1/4" CCT		
Ersatzteile für	107395		

GEV-Nr.	106105	Vergl.-Nr.	P6071665	
Zündbrennerdüse Flüssiggas Kennzahl 16 passend für ROBERTSHAW				
GEV-Nr.	106108	Vergl.-Nr.	P6071666	
Zündbrennerdüse Erdgas Kennzahl 22 passend für ROBERTSHAW				

1

GEV-Nr.	107661	**Vergl.-Nr.**	60130902
Beschreibung	Zündbrenner ROBERTSHAW Typ 6SW14-21E 3-flammig Flüssiggas Kennzahl 16 für Rohr-ø 1/4" CCT		
Ersatzteile für	107661		

GEV-Nr.	100275	Vergl.-Nr.	—	
Zündbrennerdüse Flüssiggas Kennzahl 10 Bohrung ø 0.1mm passend für ROBERTSHAW				
GEV-Nr.	100276	Vergl.-Nr.	—	
Zündbrennerdüse Erdgas Kennzahl 18 passend für ROBERTSHAW				
GEV-Nr.	100277	Vergl.-Nr.	—	
Zündbrennerdüse Erdgas Kennzahl 26 passend für ROBERTSHAW				
GEV-Nr.	106105	Vergl.-Nr.	P6071665	
Zündbrennerdüse Flüssiggas Kennzahl 16 passend für ROBERTSHAW				
GEV-Nr.	106106	Vergl.-Nr.	—	
Zündbrennerdüse Flüssiggas Kennzahl 14 passend für ROBERTSHAW				
GEV-Nr.	106107	Vergl.-Nr.	—	
Zündbrennerdüse Flüssiggas Kennzahl 11 passend für ROBERTSHAW				
GEV-Nr.	106108	Vergl.-Nr.	P6071666	
Zündbrennerdüse Erdgas Kennzahl 22 passend für ROBERTSHAW				
GEV-Nr.	106115	Vergl.-Nr.	—	
Zündbrennerdüse Stadtgas passend für ROBERTSHAW				

Das komplette Sortiment finden Sie immer aktuell in unserem Webshop

1

GEV-Nr.	107678	Vergl.-Nr.	PP11296
Beschreibung	Zündbrenner ROBERTSHAW Typ W1350 3-flammig Kennzahl für Rohr-ø		

Herstellerspezifische Zündbrenner

PITCO

Zündbrenner

1

GEV-Nr.	107663	Vergl.-Nr.	B8032103-C
Beschreibung	Zündbrenner ROBERTSHAW Typ 6CH14-21 3-flammig Erdgas Düsentyp 22 1/4" komplett		
Ersatzteile für	107663		
	GEV-Nr. 100275	Vergl.-Nr.	—
	Zündbrennerdüse Flüssiggas Kennzahl 10 Bohrung ø 0.1mm passend für ROBERTSHAW		
	GEV-Nr. 100276	Vergl.-Nr.	—
	Zündbrennerdüse Erdgas Kennzahl 18 passend für ROBERTSHAW		
	GEV-Nr. 100277	Vergl.-Nr.	—
	Zündbrennerdüse Erdgas Kennzahl 26 passend für ROBERTSHAW		
	GEV-Nr. 106105	Vergl.-Nr.	P6071665
	Zündbrennerdüse Flüssiggas Kennzahl 16 passend für ROBERTSHAW		
	GEV-Nr. 106106	Vergl.-Nr.	—
	Zündbrennerdüse Flüssiggas Kennzahl 14 passend für ROBERTSHAW		
	GEV-Nr. 106107	Vergl.-Nr.	—
	Zündbrennerdüse Flüssiggas Kennzahl 11 passend für ROBERTSHAW		
	GEV-Nr. 106108	Vergl.-Nr.	P6071666
	Zündbrennerdüse Erdgas Kennzahl 22 passend für ROBERTSHAW		
	GEV-Nr. 106115	Vergl.-Nr.	—
	Zündbrennerdüse Stadtgas passend für ROBERTSHAW		

1

GEV-Nr.	107662	Vergl.-Nr.	B8032104-C
Beschreibung	Zündbrenner ROBERTSHAW Typ 6CH14-21 3-flammig Flüssiggas Düsentyp 16 1/4" komplett		
Ersatzteile für	107662		
	GEV-Nr. 100275	Vergl.-Nr.	—
	Zündbrennerdüse Flüssiggas Kennzahl 10 Bohrung ø 0.1mm passend für ROBERTSHAW		
	GEV-Nr. 100276	Vergl.-Nr.	—
	Zündbrennerdüse Erdgas Kennzahl 18 passend für ROBERTSHAW		
	GEV-Nr. 100277	Vergl.-Nr.	—
	Zündbrennerdüse Erdgas Kennzahl 26 passend für ROBERTSHAW		
	GEV-Nr. 106105	Vergl.-Nr.	P6071665
	Zündbrennerdüse Flüssiggas Kennzahl 16 passend für ROBERTSHAW		
	GEV-Nr. 106106	Vergl.-Nr.	—
	Zündbrennerdüse Flüssiggas Kennzahl 14 passend für ROBERTSHAW		
	GEV-Nr. 106107	Vergl.-Nr.	—
	Zündbrennerdüse Flüssiggas Kennzahl 11 passend für ROBERTSHAW		
	GEV-Nr. 106108	Vergl.-Nr.	P6071666
	Zündbrennerdüse Erdgas Kennzahl 22 passend für ROBERTSHAW		
	GEV-Nr. 106115	Vergl.-Nr.	—
	Zündbrennerdüse Stadtgas passend für ROBERTSHAW		

1

GEV-Nr.	107660	Vergl.-Nr.	B8039520-C
Beschreibung	Zündbrenner ROBERTSHAW Typ 6SW1421E 3-flammig Erdgas/Flüssiggas Düsentyp 22/16 1/4" komplett		

1

GEV-Nr.	107664	Vergl.-Nr.	B8039517-C
Beschreibung	Zündbrenner ROBERTSHAW Typ 6SW30-21E 3-flammig Erdgas Düsentyp 22 für Rohr-ø 1/4" CCT 1/4" komplett		
Ersatzteile für	107664		
	GEV-Nr. 100275	Vergl.-Nr.	—
	Zündbrennerdüse Flüssiggas Kennzahl 10 Bohrung ø 0.1mm passend für ROBERTSHAW		

Tabellenfortsetzung auf der nächsten Seite

Ersatzteile für	107664			
	GEV-Nr.	100276	Vergl.-Nr.	—
	Zündbrennerdüse Erdgas Kennzahl 18 passend für ROBERTSHAW			
	GEV-Nr.	100277	Vergl.-Nr.	—
	Zündbrennerdüse Erdgas Kennzahl 26 passend für ROBERTSHAW			
	GEV-Nr.	106105	Vergl.-Nr.	P6071665
	Zündbrennerdüse Flüssiggas Kennzahl 16 passend für ROBERTSHAW			
	GEV-Nr.	106106	Vergl.-Nr.	—
	Zündbrennerdüse Flüssiggas Kennzahl 14 passend für ROBERTSHAW			
	GEV-Nr.	106107	Vergl.-Nr.	—
	Zündbrennerdüse Flüssiggas Kennzahl 11 passend für ROBERTSHAW			
	GEV-Nr.	106108	Vergl.-Nr.	P6071666
	Zündbrennerdüse Erdgas Kennzahl 22 passend für ROBERTSHAW			
	GEV-Nr.	106115	Vergl.-Nr.	—
	Zündbrennerdüse Stadtgas passend für ROBERTSHAW			

1

GEV-Nr.	107666	**Vergl.-Nr.**	60130906 B8039518-C
Beschreibung	Zündbrenner ROBERTSHAW Typ 6SW30-21E 3-flammig Flüssiggas Düsentyp 16 für Rohr-ø 1/4" CCT 1/4" komplett		
Ersatzteile für	107666		
	GEV-Nr.	100275	Vergl.-Nr.	—
	Zündbrennerdüse Flüssiggas Kennzahl 10 Bohrung ø 0.1mm passend für ROBERTSHAW			
	GEV-Nr.	100276	Vergl.-Nr.	—
	Zündbrennerdüse Erdgas Kennzahl 18 passend für ROBERTSHAW			
	GEV-Nr.	100277	Vergl.-Nr.	—
	Zündbrennerdüse Erdgas Kennzahl 26 passend für ROBERTSHAW			
	GEV-Nr.	106105	Vergl.-Nr.	P6071665
	Zündbrennerdüse Flüssiggas Kennzahl 16 passend für ROBERTSHAW			
	GEV-Nr.	106106	Vergl.-Nr.	—
	Zündbrennerdüse Flüssiggas Kennzahl 14 passend für ROBERTSHAW			
	GEV-Nr.	106107	Vergl.-Nr.	—
	Zündbrennerdüse Flüssiggas Kennzahl 11 passend für ROBERTSHAW			
	GEV-Nr.	106108	Vergl.-Nr.	P6071666
	Zündbrennerdüse Erdgas Kennzahl 22 passend für ROBERTSHAW			
	GEV-Nr.	106115	Vergl.-Nr.	—
	Zündbrennerdüse Stadtgas passend für ROBERTSHAW			

Sonstige

1

GEV-Nr.	104660	**Vergl.-Nr.**	A8035302
Beschreibung	Zündbrennerhalter PITCO 1 Flammenrichtung oben		

1

GEV-Nr.	104661	**Vergl.-Nr.**	A8027301-C
Beschreibung	Zündbrennerhalter PITCO 1 Flammenrichtung oben		

Elektroden

1

GEV-Nr.	107665	**Vergl.-Nr.**	PP11131
Beschreibung	Zündelektrode FL 32mm FB 19mm D1 ø 9.3mm L1 31mm L2 16mm KL1 22mm KL2 26mm Anschluss F6,3		
Ersatzteile für	107665		
	GEV-Nr.	100275	Vergl.-Nr.	—
	Zündbrennerdüse Flüssiggas Kennzahl 10 Bohrung ø 0.1mm passend für ROBERTSHAW			
	GEV-Nr.	100276	Vergl.-Nr.	—
	Zündbrennerdüse Erdgas Kennzahl 18 passend für ROBERTSHAW			
	GEV-Nr.	100277	Vergl.-Nr.	—
	Zündbrennerdüse Erdgas Kennzahl 26 passend für ROBERTSHAW			
	GEV-Nr.	106105	Vergl.-Nr.	P6071665
	Zündbrennerdüse Flüssiggas Kennzahl 16 passend für ROBERTSHAW			
	GEV-Nr.	106106	Vergl.-Nr.	—
	Zündbrennerdüse Flüssiggas Kennzahl 14 passend für ROBERTSHAW			
	GEV-Nr.	106107	Vergl.-Nr.	—
	Zündbrennerdüse Flüssiggas Kennzahl 11 passend für ROBERTSHAW			

Tabellenfortsetzung auf der nächsten Seite

Das komplette Sortiment finden Sie immer aktuell in unserem Webshop

Ersatzteile für	107665			
	GEV-Nr.	106108	Vergl.-Nr.	P6071666
	Zündbrennerdüse Erdgas Kennzahl 22 passend für ROBERTSHAW			
	GEV-Nr.	106115	Vergl.-Nr.	—
	Zündbrennerdüse Stadtgas passend für ROBERTSHAW			

Zündkabel

Konfektionierte Kabel

1

GEV-Nr.	103223	Vergl.-Nr.	60126101
Beschreibung	Zündkabel Kabellänge 455mm Anschluss F6,3mm / ø6,5mm 7mm² Silikon		

Diverse

1

GEV-Nr.	107654	Vergl.-Nr.	PP11128
Beschreibung	Zündkabel Kabellänge 340mm AD ø 7mm Isolierung Silikon schwarz		

Thermoelemente

Universal-Thermoelement-Sätze

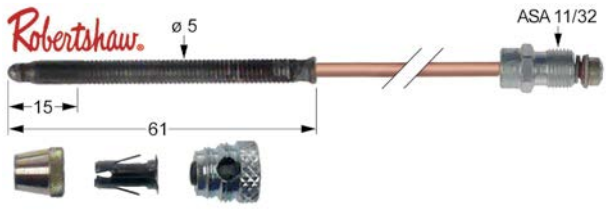

1

GEV-Nr.	107706	Vergl.-Nr.	P5047540
Beschreibung	Thermoelement ROBERTSHAW 5-teilig L 24" - 610mm ASA 11/32		

1

GEV-Nr.	102281	Vergl.-Nr.	P5047540
Beschreibung	Thermoelementsatz ROBERTSHAW 5-teilig L 24" - 610mm		

Einstecktherhoelemente

Einstecktherhoelemente Standard

ROBERTSHAW

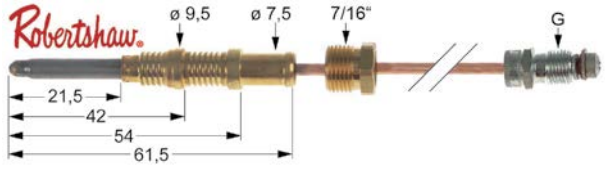

1

GEV-Nr.	102276	Vergl.-Nr.	P5047540
Beschreibung	Thermoelement ROBERTSHAW ASA 11/32 L 24" - 610mm 7/16"		

Thermogeneratoren

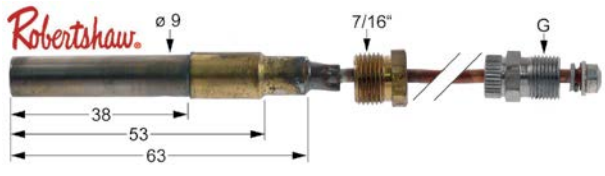

1

GEV-Nr.	580035	Vergl.-Nr.	P5047541 P5047542
Beschreibung	Thermogenerator L 36" - 915mm Fühler ø 9mm Fühler L 38mm 250-750mV Verschraubung 7/16" Anschluss 3/8" NEF		

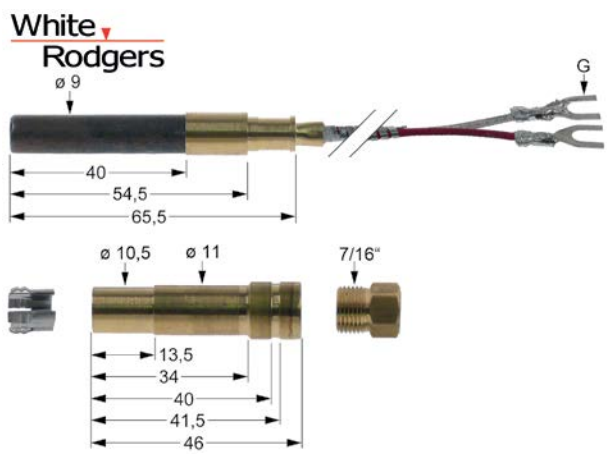

1

GEV-Nr.	103243	Vergl.-Nr.	60125501
Beschreibung	Thermogenerator mit PG9-Adapter WHITE RODGERS L 36" - 915mm Fühler ø 9mm Fühler L 40mm 250-750mV Verschraubung 7/16" Anschluss Krallenflachstecker		

Zubehör

Unterbrecher

1

GEV-Nr.	580046	Vergl.-Nr.	B6779850 P6071805 P6779850 P9087601
Beschreibung	Verlängerung für Unterbrecher L 18" - 455mm		

Gasbrenner

Stabbrenner

Stabbrenner

1

GEV-Nr.	201100	**Vergl.-Nr.**	PP10927
Beschreibung	Stabbrenner L 310mm B 85mm ø 60mm Hmm Fritteuse		

Rohrbrenner

1

GEV-Nr.	109191	**Vergl.-Nr.**	B8037302-C B8046101
Beschreibung	Rohrbrenner L 277mm B 57mm H 100mm Fritteuse oval		

1

GEV-Nr.	109190	**Vergl.-Nr.**	PP10853
Beschreibung	Rohrbrenner L 360mm B 67mm H 56mm Fritteuse oval		

Gasdüsen

Hauptdüsen

Gasdüsen sonstige

1

GEV-Nr.	109192	**Vergl.-Nr.**	PP10984
Beschreibung	Gasdüse Gewinde 1/4“ NPT SW 17 Bohrung ø 1.15mm VPE 1 Stück		

1

GEV-Nr.	109193	**Vergl.-Nr.**	PP10857
Beschreibung	Gasdüse Gewinde 5/16“ UNEF SW 9.5 Bohrung ø 2.44mm VPE 1 Stück		

Zündbrennerdüsen

Zündbrennerdüsen ROBERTSHAW

1

GEV-Nr.	106108	**Vergl.-Nr.**	P6071666
Beschreibung	Zündbrennerdüse Erdgas Kennzahl 22 passend für ROBERTSHAW		

1

GEV-Nr.	106105	**Vergl.-Nr.**	P6071665
Beschreibung	Zündbrennerdüse Flüssiggas Kennzahl 16 passend für ROBERTSHAW		

Zündbrennerdüsen Sonstige

Weitere

1

GEV-Nr.	103222	**Vergl.-Nr.**	PP10861
Beschreibung	Gasdüse Flüssiggas Bohrung ø 1.4mm Messing		

Hilfsmittel Gas

Verschraubungen

Adapter

1

GEV-Nr.	107656	**Vergl.-Nr.**	60127501
Beschreibung	Adapter Gewinde 1/2“ für Gasbrenner Messing		

Das komplette Sortiment finden Sie immer aktuell in unserem Webshop

Gaskugelhähne

Sonstige

1

GEV-Nr.	520909	**Vergl.-Nr.**	60128101
Beschreibung	Kugelhahn gerade T-Griff Eingang 1/2" IG Ausgang 1/2" IG DN15 L 65mm Messing Arbeitsdruck 0.03bar		

Gasleitungen

Hauptgasleitungen

Herstellerspezifisch

1

GEV-Nr.	107659	**Vergl.-Nr.**	PP11257
Beschreibung	Gasleitung Rohr ø 19mm L 480mm B 50mm H 50mm Anschluss 1/2"NPT-3/4"NPT		

Gasschläuche

Weitere

1

GEV-Nr.	250081	**Vergl.-Nr.**	B6602403-C
Beschreibung	Gasschlauch G1: 3/8" NPSF L 260mm Nenn-ø 10.5mm Anschluss ø 14.5mm		

Gerätespezifische Bauteile

für Fritteusen

Ersatzteile und Zubehör

1

GEV-Nr.	701428	**Vergl.-Nr.**	P0093300
Beschreibung	Mutter Fritteuse für Gerät PITCO CNS VPE 1 Stück		

1

GEV-Nr.	701429	**Vergl.-Nr.**	P0091100
Beschreibung	Mutter Fritteuse für Gerät PITCO CNS VPE 1 Stück		

1

GEV-Nr.	701426	**Vergl.-Nr.**	PP10686
Beschreibung	Schraube Fritteuse für Gerät PITCO CNS VPE 1 Stück		

1

GEV-Nr.	701427	**Vergl.-Nr.**	PP10697
Beschreibung	Schraube Fritteuse für Gerät PITCO CNS VPE 1 Stück		

1

GEV-Nr.	701424	**Vergl.-Nr.**	PP10687
Beschreibung	Schraube für Gerät Fritteuse passend für PITCO VPE 1 Stück Gewinde 6-32x5/16		

1

GEV-Nr.	701425	**Vergl.-Nr.**	P5045661
Beschreibung	Schraube Unitrol Fritteuse für Gerät PITCO CNS VPE 1 Stück		

Sonstiges

1

GEV-Nr.	694727	**Vergl.-Nr.**	A8030407
Beschreibung	Adapter PITCO für Ölablass Stahl L 50mm B 60mm H 60mm Gewinde 1 1/2" EP unten		

1

GEV-Nr.	694721	**Vergl.-Nr.**	B6658101-C
Beschreibung	Auslauf für Ölablass Stahl L 240mm B 50mm H 80mm EP unten		

1

GEV-Nr.	692534	**Vergl.-Nr.**	A1403202-C
Beschreibung	Befestigungsclip Fritteuse CNS L 43mm B 20mm H 14mm		

1

GEV-Nr.	694730	**Vergl.-Nr.**	B1001702
Beschreibung	Einsatz PITCO für Kamin Blech L 230mm B 150mm H 420mm		

1

GEV-Nr.	694731	**Vergl.-Nr.**	B2801106-C
Beschreibung	Elementträger E14/E14B CNS L 370mm B 360mm H 120mm		

1

GEV-Nr.	694732	**Vergl.-Nr.**	B2801104-C
Beschreibung	Elementträger E14X CNS L 370mm B 360mm H 120mm		

1

GEV-Nr.	694733	**Vergl.-Nr.**	B4004101
Beschreibung	Griffstange für Ölfilter Stahl L 490mm B 190mm H 8mm		

1

GEV-Nr.	694729	**Vergl.-Nr.**	60127702
Beschreibung	Klemme PITCO für Ablaufeinheit CNS L 85mm B 85mm EP unten		
Für Modelle:	ME2, MEII		

Das komplette Sortiment finden Sie immer aktuell in unserem Webshop

1

GEV-Nr.	694726	**Vergl.-Nr.**	PP11005
Beschreibung	Kugelhahn für Ölablass Stahl L 250mm B 80mm H 150mm Gewinde 1 1/2" EP unten		

1

GEV-Nr.	694724	**Vergl.-Nr.**	60131007
Beschreibung	Kugelhahn für Ölablass Stahl L 260mm B 130mm H 80mm Gewinde 1 1/4" EP unten		

1

GEV-Nr.	694722	**Vergl.-Nr.**	60131801 6717300
Beschreibung	Kugelhahn für Ölhahn Stahl L 100mm B 90mm H 55mm Gewinde 1/2"		
Für Modelle:	ME2, MEII		

1

GEV-Nr.	694723	**Vergl.-Nr.**	B4004404-C
Beschreibung	Kugelhahn mit Sensor für Ölablass Stahl L 270mm B 90mm H 85mm Gewinde 1 1/2" EP unten		

1

GEV-Nr.	694725	**Vergl.-Nr.**	PITPP10962
Beschreibung	Kugelhahn PITCO für Ölablass Stahl L 230mm B 65mm H 90mm Gewinde 1 1/4" EP unten		

1

GEV-Nr.	694728	**Vergl.-Nr.**	60144401
Beschreibung	Kugelhahn PITCO für Ölablass Stahl L 95mm B 80mm H 120mm Gewinde 1 1/4" EP unten		

1

GEV-Nr.	696626	**Vergl.-Nr.**	B6602406-C
Beschreibung	Pumpenschlauch komplett für Entleerung L 1500mm B 22mm		

1

GEV-Nr.	694720	**Vergl.-Nr.**	B4005104
Beschreibung	Stange für Fritteuse für Auslaufhahn Stahl L 780mm B 30mm H 80mm EP unten		

für Öfen

Gehäuse und Blenden

1

GEV-Nr.	698530	**Vergl.-Nr.**	P6071215
Beschreibung	Abdeckung L 67mm B 93mm H 0.67mm Gummi		

Knebel

Herstellerspezifische Knebel

PITCO

1

GEV-Nr.	111803	**Vergl.-Nr.**	PP10537
Beschreibung	Knebel 100-200 Abflachung unten schwarz Achse 6x4,6 H 22mm L 58mm VPE 1 Stück		

1

GEV-Nr.	112142	**Vergl.-Nr.**	PP10782
Beschreibung	Knebel D1 ø 31mm Achse ø spezialmm		

1

GEV-Nr.	112732	**Vergl.-Nr.**	PP10539
Beschreibung	Knebel Thermostat Achse ø 6,4x4,8mm Arbeitsbereich 100-200°C Abflachung unten schwarz Außenmaß 58mm H 22mm VPE 1 Stück		

Griffe und Handräder

Bügelgriffe

1

GEV-Nr.	694718	**Vergl.-Nr.**	PP11332
Beschreibung	Bügelgriff für Fritteuse L 120mm CNS		

Hebel

mit Griff

1

GEV-Nr.	111802	**Vergl.-Nr.**	B4000707
Beschreibung	Hebel Auslaufhahn Stahl für Fritteuse		

1

GEV-Nr.	111801	**Vergl.-Nr.**	B4003001-C
Beschreibung	Hebel Auslaufhahn Stahl für Fritteuse Bedienung mit Schnapper		

Das komplette Sortiment finden Sie immer aktuell in unserem Webshop

Scharniere

Türlager

1

GEV-Nr.	694719	**Vergl.-Nr.**	B3801802
Beschreibung	Scharnier L 24mm B 42mm H 64mm EP unten links Bolzen 17mm Bolzen-ø 6.3mm mit Bolzen für Fritteuse passend für PITCO		

Gerätefüße und Endkappen

Gerätefüße

mit Platte

1

GEV-Nr.	701419	**Vergl.-Nr.**	60132401
Beschreibung	Gerätefuß Rohr ø 41mm Plattenmaß 83x83mm LA 65x65mm H 220-250mm CNS VPE 1 Stück für Fritteuse passend für PITCO		

Weitere

mit Platte

ø75mm

1

GEV-Nr.	701420	**Vergl.-Nr.**	PP10808
Beschreibung	Lenkrolle ø 75mm Plattenbefestigung 82x82mm Gehäuse Stahlblech verzinkt Plattenmaß 82x82mm LA 66x66mm Tragfähigkeit 100kg Lager Gleitlager Radkörper Polyamid Lauffläche 32 H 145-165mm Radbreite 33mm VPE 1 Stück		

Körbe

Frittierkörbe

USA-Hersteller

1

GEV-Nr.	970134	**Vergl.-Nr.**	P6072125
Beschreibung	Frittierkorb L1 280mm B1 140mm H1 105mm		

1

GEV-Nr.	970184	**Vergl.-Nr.**	P6072143
Beschreibung	Frittierkorb L1 330mm B1 315mm H1 135mm		

1

GEV-Nr.	970182	**Vergl.-Nr.**	P6072145
Beschreibung	Frittierkorb L1 340mm B1 165mm H1 150mm L2 620mm H2 280mm		

Roste und Stellschienen

Gitterroste

Universal

ohne Aufkantung

1

GEV-Nr.	970865	**Vergl.-Nr.**	PP10434
Beschreibung	Gitterrost B 292mm T 343mm H 9mm Stahl verchromt für Fritteuse PITCO		

1

GEV-Nr.	970864	**Vergl.-Nr.**	A4500601
Beschreibung	Gitterrost B 345mm T 345mm H 10mm Edelstahl Quersteben 1		
Für Modelle:	ME2, MEII		

Dichtungen

O-Ringe

Viton

1

GEV-Nr.	532693	**Vergl.-Nr.**	PP10111
Beschreibung	O-Ring Viton Materialstärke 2.62mm ID ø 13mm VPE 1 Stück passend für PITCO		

Spezialdichtungen

Dichtscheiben

1

GEV-Nr.	109189	**Vergl.-Nr.**	PP11181
Beschreibung	Dichtung ø 55mm Gummi VPE 1 Stück		

Verbrauchsgüter

Sicherungen

Feinsicherungen

ø6,3x32mm 250V

1

GEV-Nr.	358840	**Vergl.-Nr.**	PP10122
Beschreibung	Sicherung Größe ø6,3x32mm 1A träge Nennspannung 250V VPE 1 Stück		

1

GEV-Nr.	358839	**Vergl.-Nr.**	60132703
Beschreibung	Sicherung Größe ø6,3x32mm 2.5A träge Nennspannung 250V VPE 1 Stück		

1

GEV-Nr.	358841	**Vergl.-Nr.**	P5045717
Beschreibung	Sicherung Größe ø6,3x32mm 2A träge Nennspannung 250V VPE 1 Stück		

Das komplette Sortiment finden Sie immer aktuell in unserem Webshop

A

Anlegethermostate 4, 4

D

Dichtscheiben 26

F

Feinsicherungen 26
Fühler 8

G

Gasbrenner 20
Gasdüsen 20
Gasfeuerungsautomaten 15
Gaskugelhähne 21
Gasleitungen 21
Gasregelventile 12
Gasschläuche 21
Gasthermostate 12
Geräterollen und Stoßecken 25
Gitterroste 25

H

Hebelschalter 5
Heizkörper 3
Heizkörper für Fritteusen 3
Heizkörper für Nudelkocher 3

L

Lampen 6
Leistungshalbleiter 7
Lüfter 11

M

Magnetschalter 6
Mikroschalter 5
Motoren 11

O

O-Ringe 25

Ö

Ölpumpen 11

P

Pressostate 10
Pumpen 11

R

Radiallüfter 11
Relais 7
Rohrbrenner 20
Roste und Stellschienen 25

S

Schalter und Taster 5
Schütze 7
Schwimmerschalter 5
Sicherheitsventile 15
Sicherungen 11, 26
Signallampen 6
Signallampen komplett 6
Stabbrenner 20

T

Thermoelemente 19
Thermostate 4

V

Verbrauchsgüter 26

W

Wippenschalter/-taster 5

Z

Zündbrenner 15
Zündkabel 19